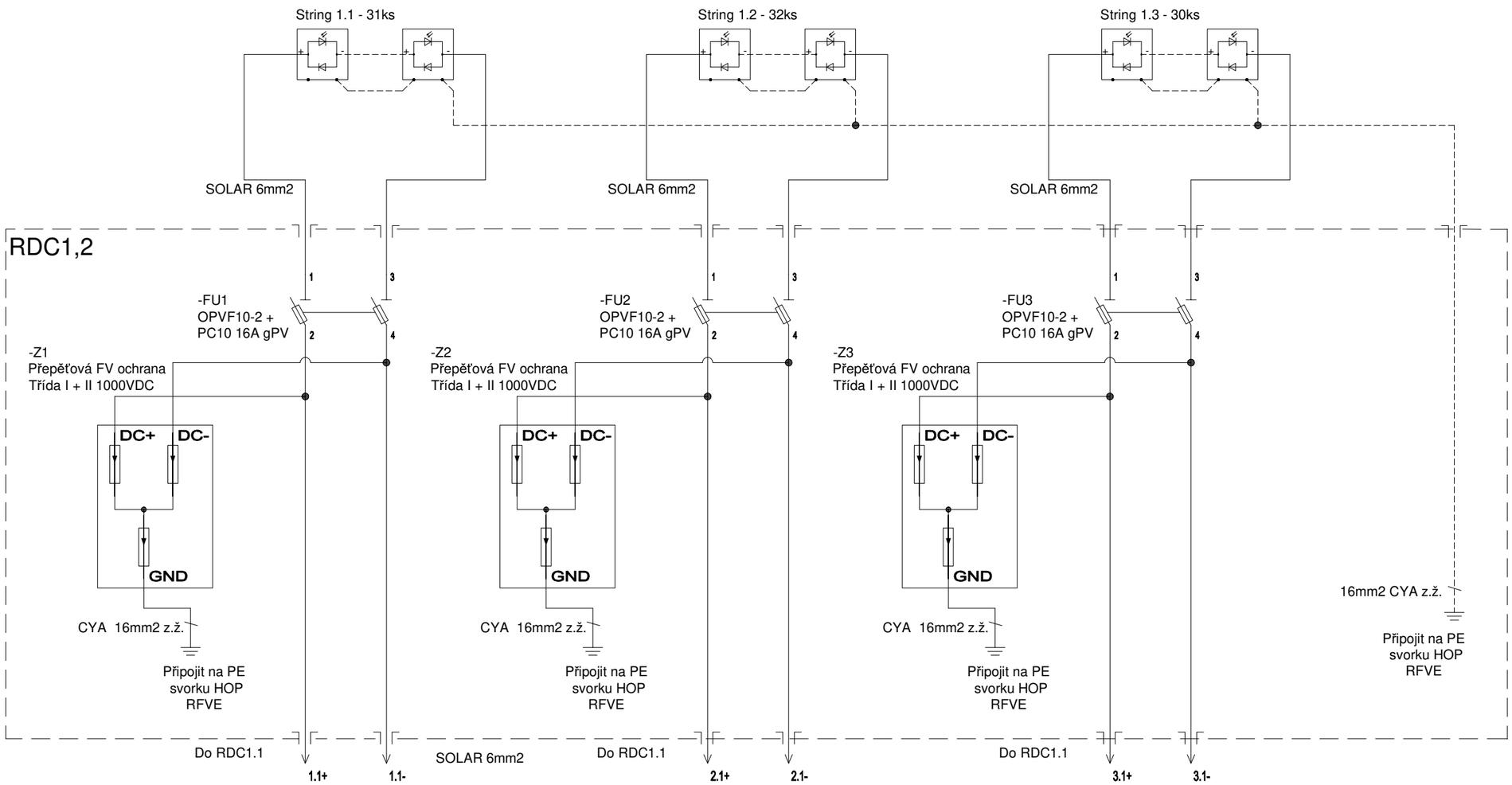

	KS	FVE PANEL	KS	Optimizer
STRING 4.1	31	Fotovoltaický Panel - 600Wp	16	2:1
STRING 4.2	32	Fotovoltaický Panel - 600Wp	16	2:1
STRING 4.3	30	Fotovoltaický Panel - 600Wp	15	2:1
	93			

Č. REV:	DATUM REVIZE:		ZAPRACOVAL:

KEROSIN	VYPRACOVAL: KEROSIN s.r.o.	ZODPOVĚDNÝ PROJEKTANT: Ing. Zdeněk Tulis	AUTORIZACE:
NÁZEV AKCE:	FVE EKOLTES Zborovská I. ETAPA		
INVESTOR:	EKOLTES Hranice a.s., Zborovská 606, Hranice I-Město, 753 01 Hranice, IČO:61974919		
MÍSTO STAVBY:	Zborovská 606, 75301 Hranice, Olomoucký Kraj, Česko. P.č.6277, P.č.6386, P.č.6278		
STUPEŇ:	Dokumentace pro výběr zhotovitele		
OBJEKT:	Hlavni sídlo EKOLTES	DATUM: 9/2025	MĚŘÍTKO:
PROFESE:	Silnoproudá elektroinstalace FVE	Č. ZAKÁZKY 2025074	POČET A4
VÝKRES/OBSAH : Schéma zapojeni DC3		ČÍSLO VÝKRESU: D2.1.004	PARÉ:

Format A3l 420X297

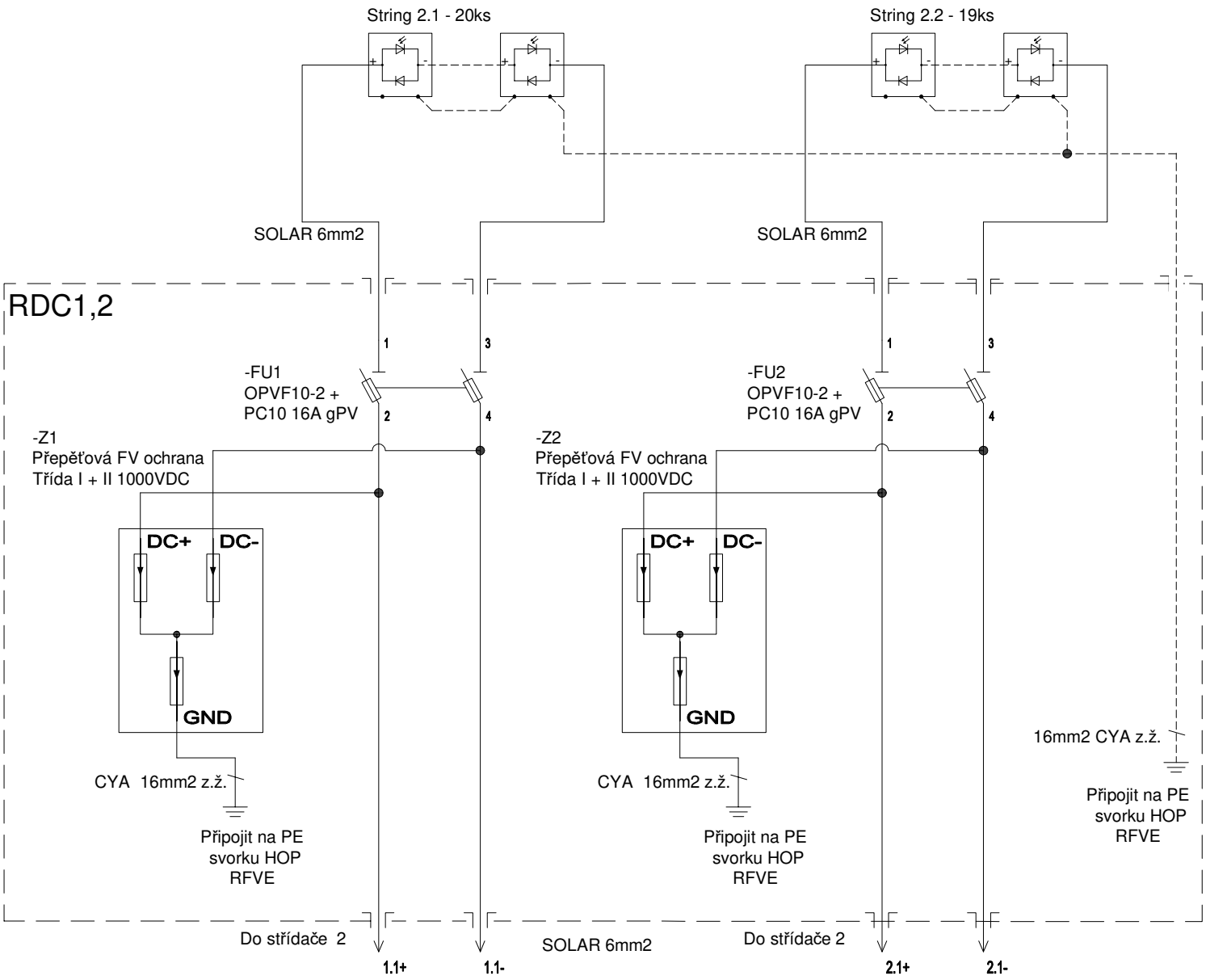

	KS	FVE PANEL	KS	Optimizer
STRING 2.1	20	Fotovoltaický Panel - 600Wp	20	1:1
STRING 2.2	19	Fotovoltaický Panel - 600Wp	19	1:1
	39			

Format A4P 210x297